BUILDING TRUST
CONSTRUIRE LA CONFIANCE

DÉTAIL

TRAITEMENT DES JOINTS DE DÉSOLIDARISATION/ DILATATION/CONTRACTION (OU JOINT MOBILE) (TYPE)

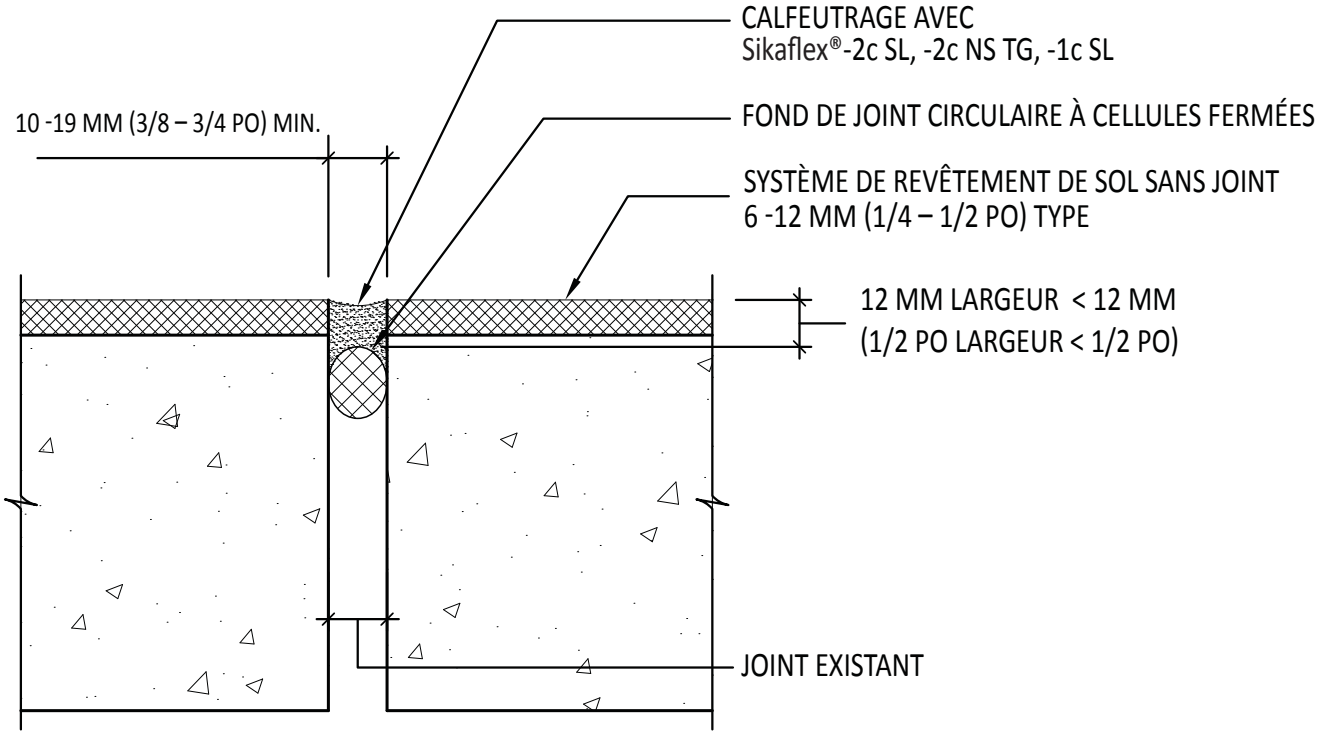

Sika Canada Inc / Revêtements de sols
1-800-933-7452 / www.sika.ca

DÉTAIL NO. 5 *(pas à l'échelle)*
Date: 01.2015.v1

Les renseignements et, notamment, les recommandations touchant l'application et l'utilisation ultime des produits Sika sont communiqués de bonne foi, sur la base des connaissances et de l'expérience actuelles de Sika, et concernent les produits entreposés, maniés et appliqués dans des conditions normales, dans le délai d'utilisation prescrit. Dans la pratique, les matériaux, les substrats et les conditions réelles du site peuvent varier de manière substantielle. Par conséquent, Sika n'offre aucune garantie quant à la qualité marchande ou à la convenance à un usage particulier et décline toute responsabilité relativement aux renseignements, aux recommandations et aux conseils fournis. Les droits exclusifs des tiers doivent être respectés. Sika accepte toutes les commandes sous réserve de ses modalités de paiement et de livraison courantes. Les utilisateurs doivent toujours consulter la plus récente version de la Fiche technique du produit qu'ils peuvent obtenir sur demande ou en consultant notre site Internet à www.sika.ca.

© 2015 Sika Canada Inc